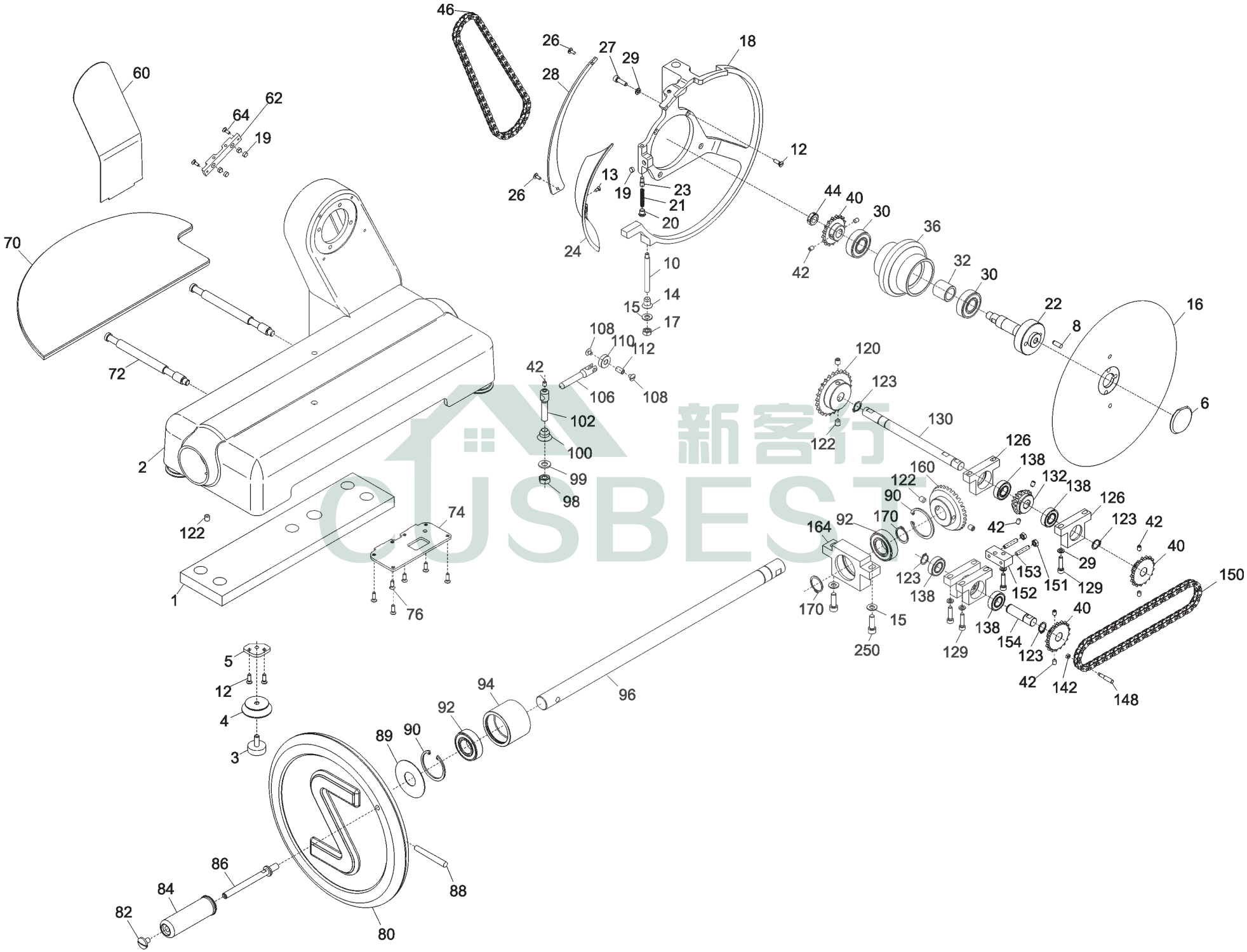
46
26
27
29
18
28
60
62
64
19
12
13
19
23
21
20
26
24
44
40
30
36
42
10
14
15
17
32
30
22
16
8
70
108
110
112
42
106
108
120
123
6
72
102
130
122
100
126
138
2
99
160
132
138
122
98
90
126
74
170
42
123
42
164
92
40
29
153
151
129
150
123
138
152
122
170
15
40
138
154
250
129
123
42
142
148
5
12
4
3
94
96
92
89
90
86
88
84
82
80
新客行
USBEST

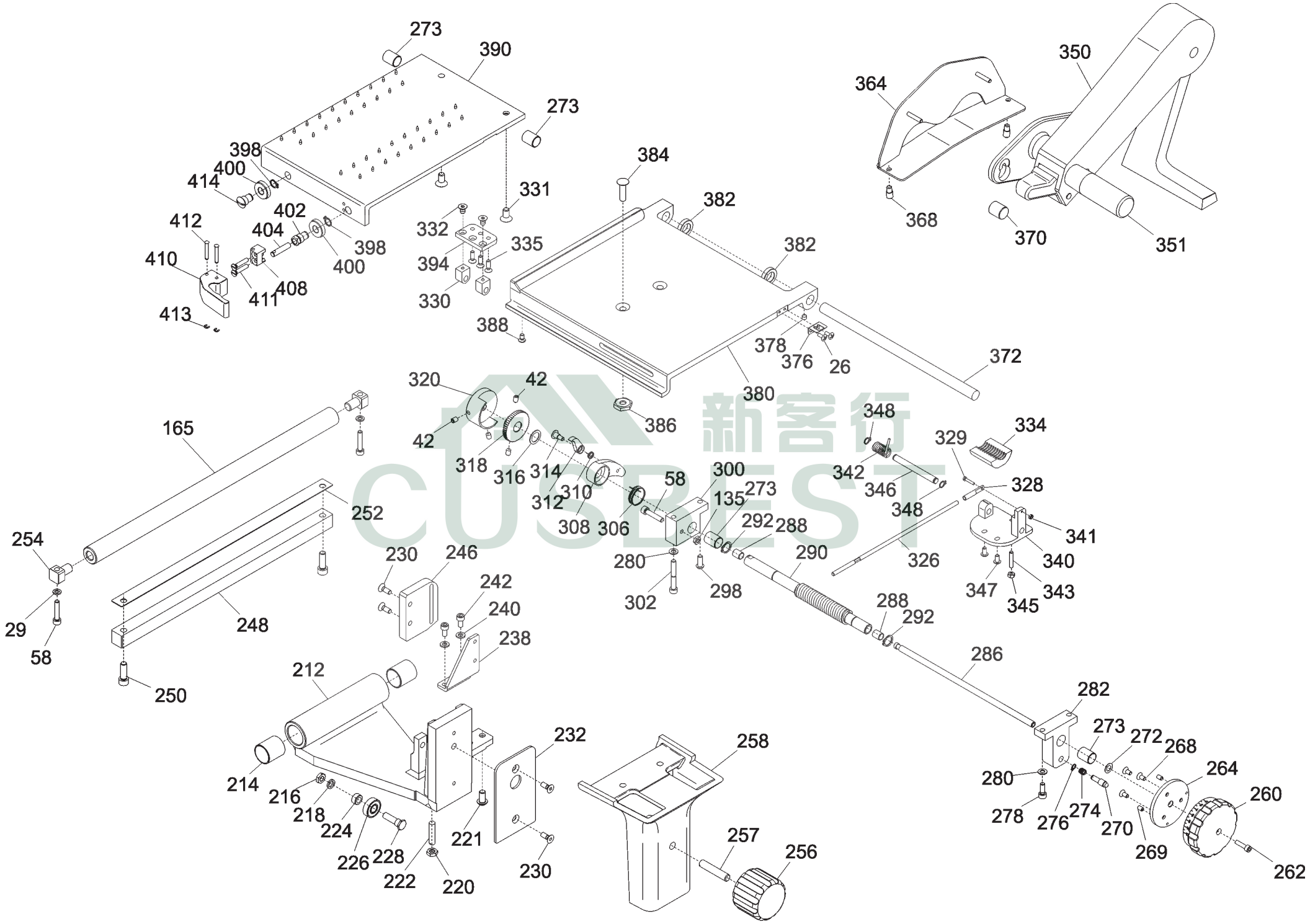
273
390
273
398
400
414
331
402
412
404
398
332
335
400
394
410
408
411
330
413
384
382
382
388
378
376
26
372
380
386
364
350
368
370
351
320
42
42
318
316
314
312
310
308
306
58
300
135
273
292
288
280
302
298
290
348
342
346
348
329
334
328
341
340
326
347
345
343
165
252
254
29
58
248
250
230
246
242
240
238
288
292
286
212
214
216
218
224
226
228
222
220
221
232
230
258
257
256
282
273
272
268
264
260
280
278
276
274
270
269
262
新客行
CUSBEST

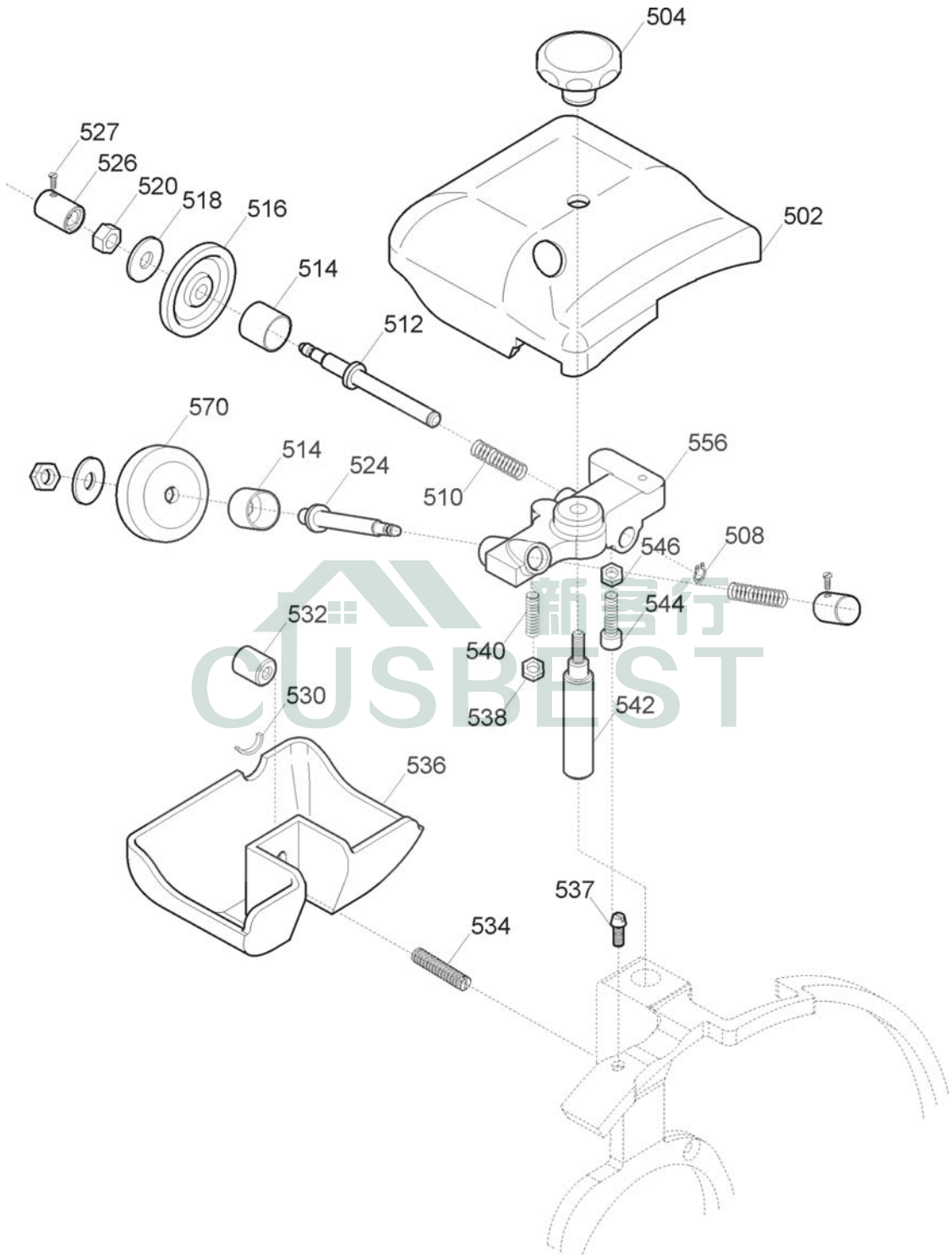
504
502
527
526
520
518
516
514
512
570
514
524
510
556
546
508
544
532
540
538
542
530
536
537
534
新客行
CUSBEST